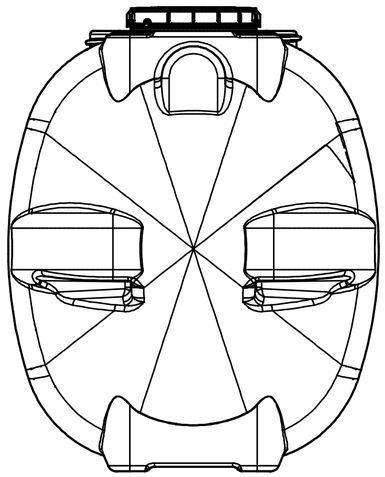

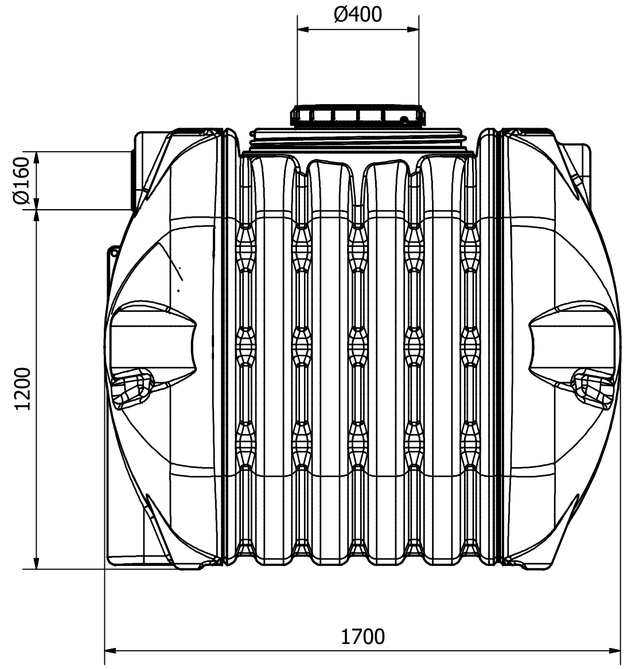

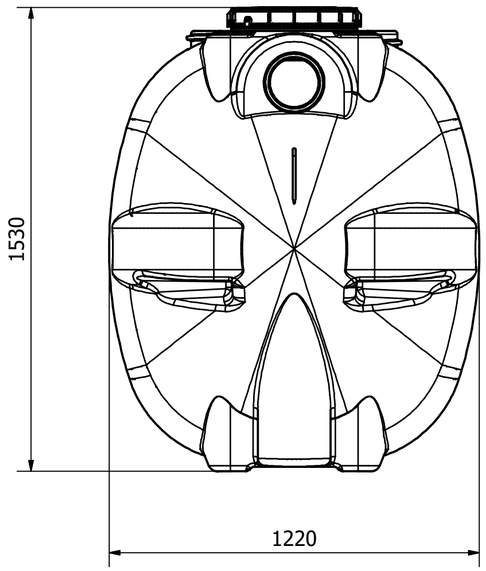

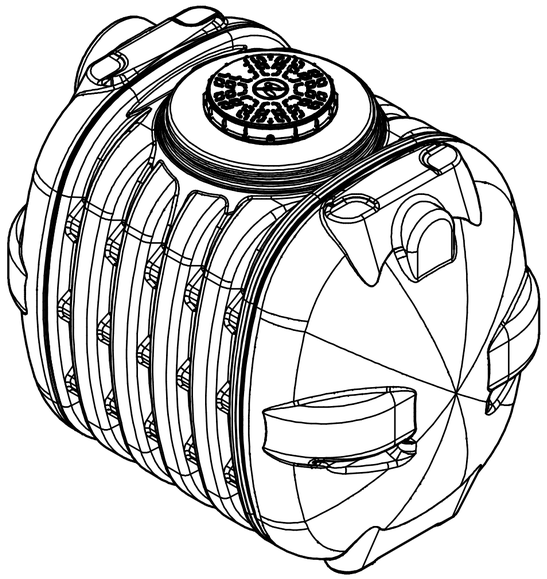

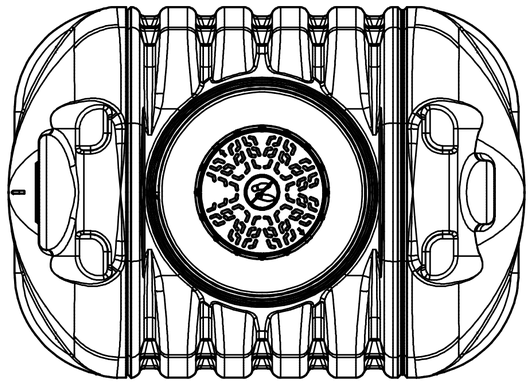

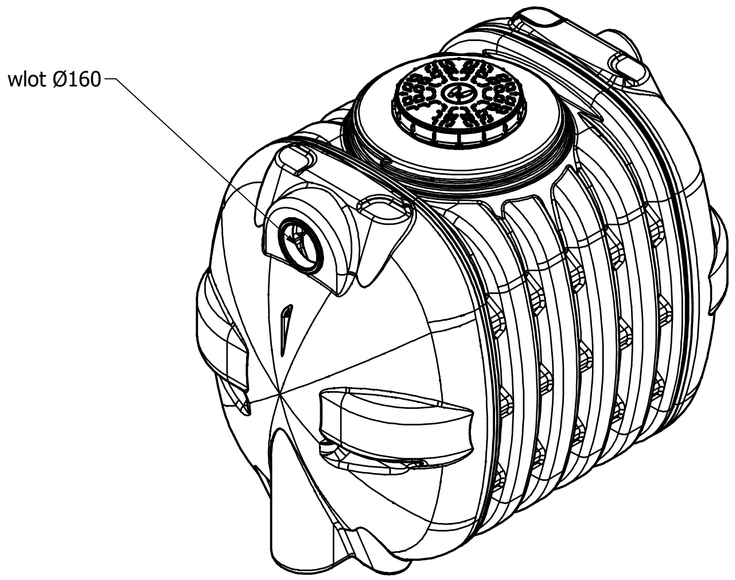

Zbiornik bezodpływowy (szczelny) 2000 AB					